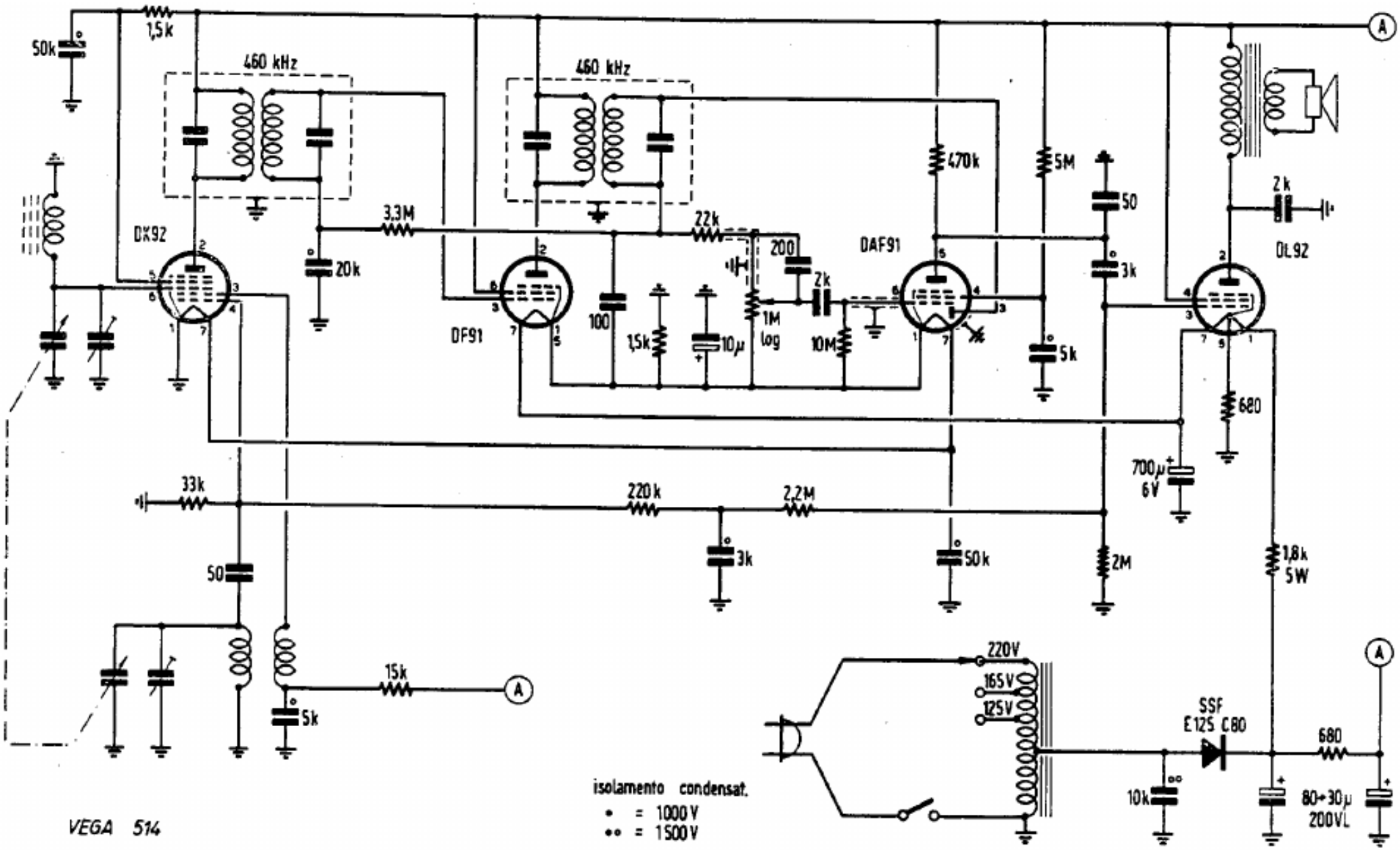

SCHEMA ELETTRICO DEL RADIORICEVITORE AM VEGA MOD. 514